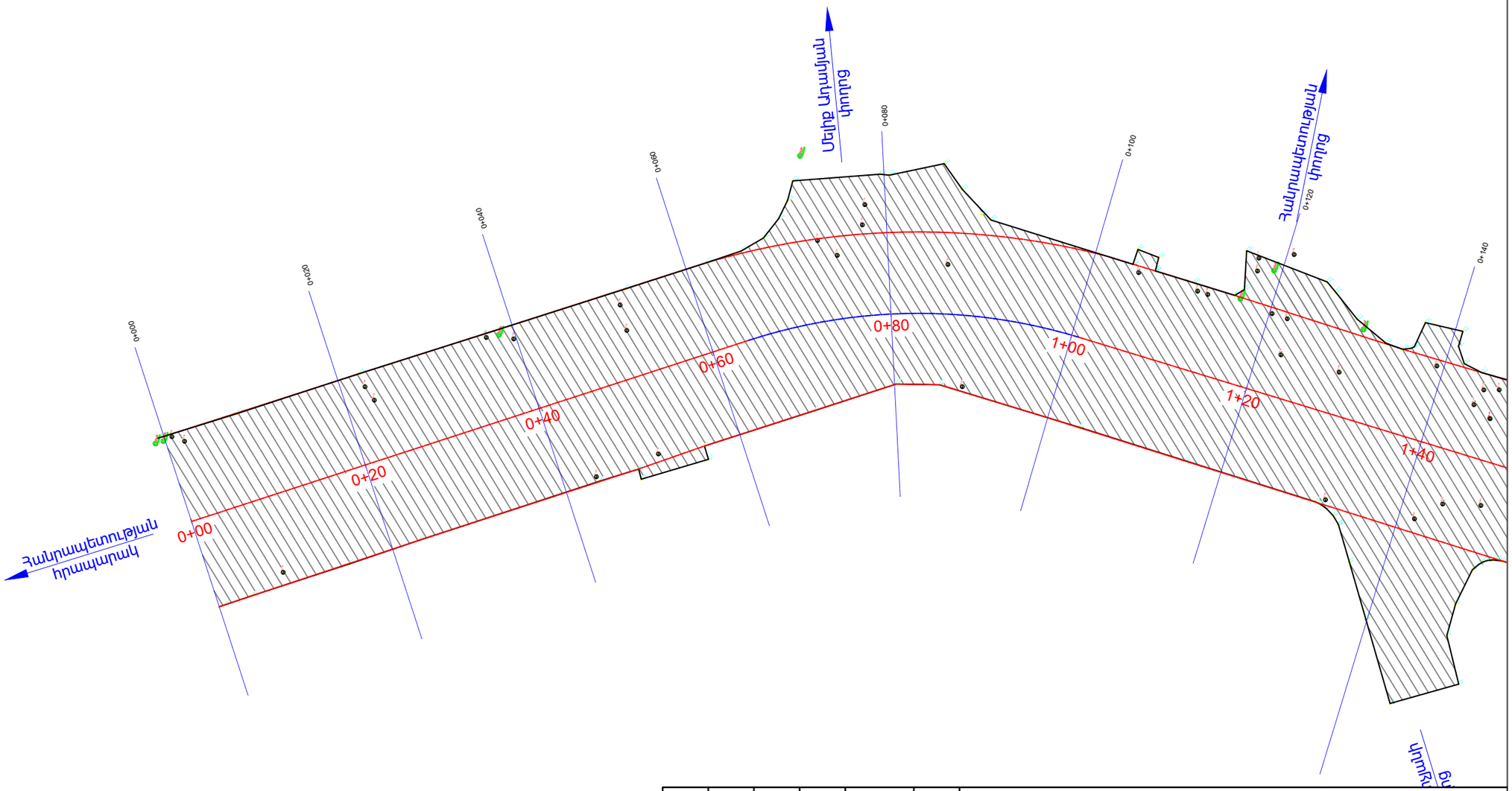


| | | | | | | |
|---|---|---|---|---|---|---|
| | | | | | | ԵՔ-ԳՀԽԱՇՁԲ-26/20-3 |
| | | | | | | Երևան քաղաքի Տիգրան Մեծ փ. (Տիգրան Մեծ փ. – Մ. Ադամյան փ. խաչմերուկից մինչև Տիգրան Մեծ փ. – Ս. Դավիթ փ. խաչմերուկ)<br>Улицы Тиграна Мец в Ереване (от пересечения улиц Тиграна Мец и М. Адамяна до пересечения улиц Тиграна Мец и С. Давита). |
| փոփ. | Մասնակից. | թերթ | փաստաթղթի N | ստորագրություն | ամսաթիվ | |
| ՆԳԻ | Սարգսյան Ա | | | | 2026 | ՊԿ0+00-ՊԿ1+40 |
| Խմբի ղեկ | Գասպարյան Ա | | | | 2026 | |
| Ստուգեց | Ստորոժենկո Ռ | | | | 2026 | |
| Կատարեց | Հանեսյան Կ | | | | 2026 | Փռված հատակագիծ<br>Развернутый план<br>Մ/M1:500 |

| ՓՈՒԼ | ԹԵՐԹ | ԹԵՐԹԵՐ |
|---|---|---|
| ԱՆ | 1 | 18 |

<<ԱՐՑԱԽՃԱՆ>>ԻՆՍՏԻՏՈՒՏ ՓԲԸ
"ԱՐՑԱԽԴՈՐ" ИНСТИТУТ АОЗТ

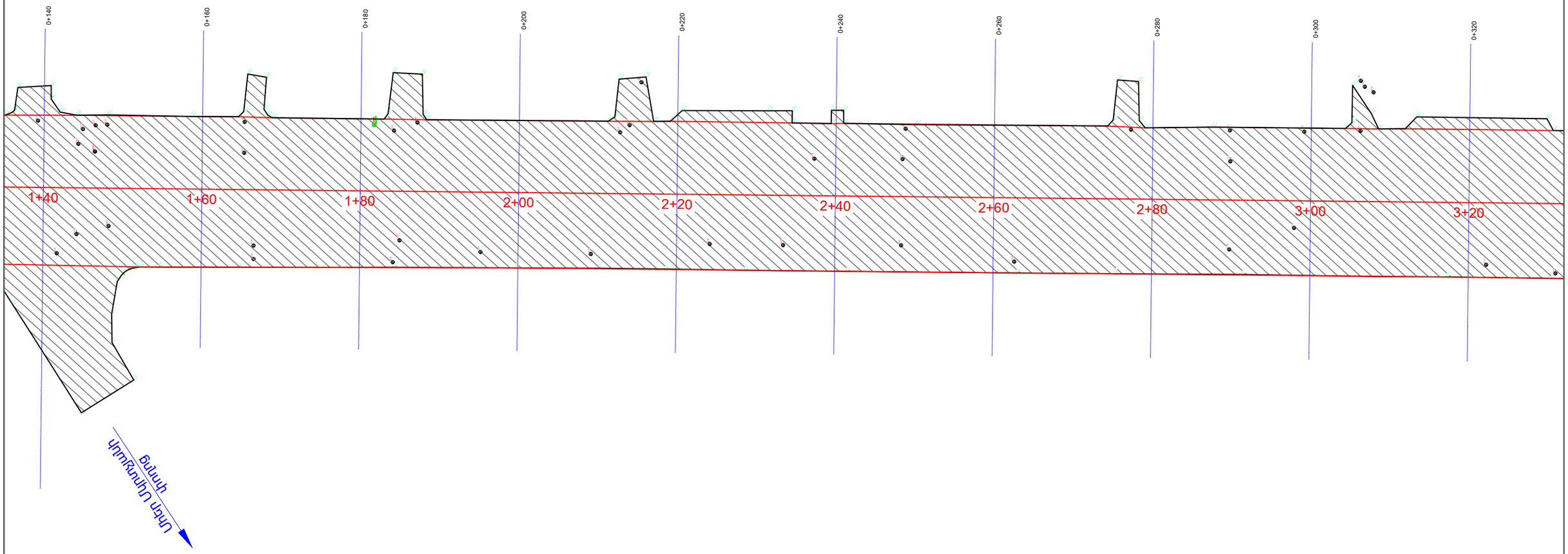


| | | | | | | |
|---|---|---|---|---|---|---|
| | | | | | | Փռված հատակագիծ/Развернутый план<br>**ՊԿ**1+40–**ՊԿ**3+20<br>*Մ/M 1:500* |
| Փոփոխ. | Մասնակից | Թերթ | N փաստ. | Ստորագրութ. | Ամսաթիվ | |

| Թերթ |
|---|
| 2 |

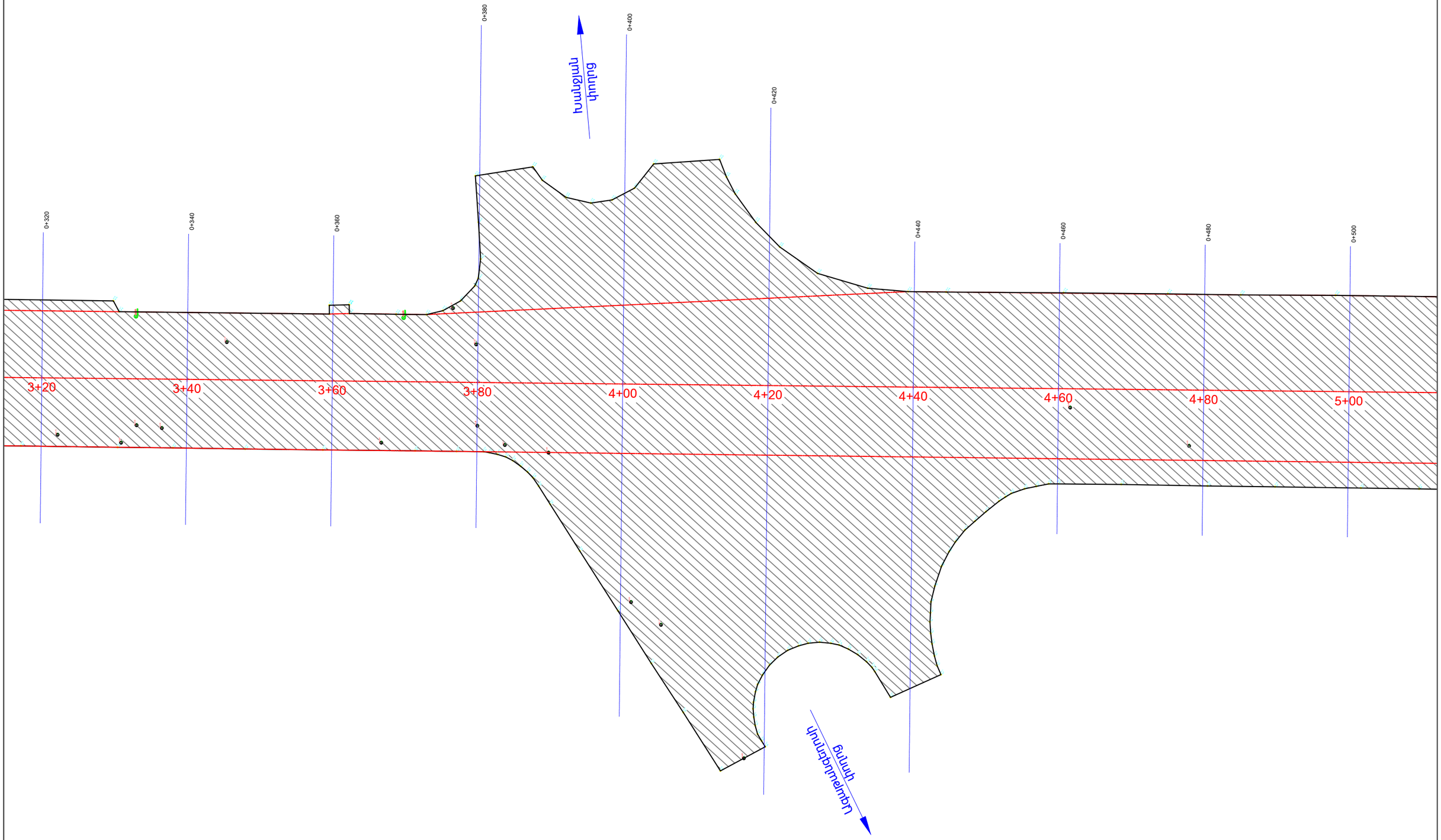


| | | | | | | |
|---|---|---|---|---|---|---|
| Փոփոխ. | Մասնակից | Թերթ | N փաստ. | Ստորագրութ. | Ամսաթիվ | Փռված հատակագիծ/Развернутый план<br>**ՊԿ**3+20–**ՊԿ**5+00<br>*U/M 1:500* |

Թերթ
3

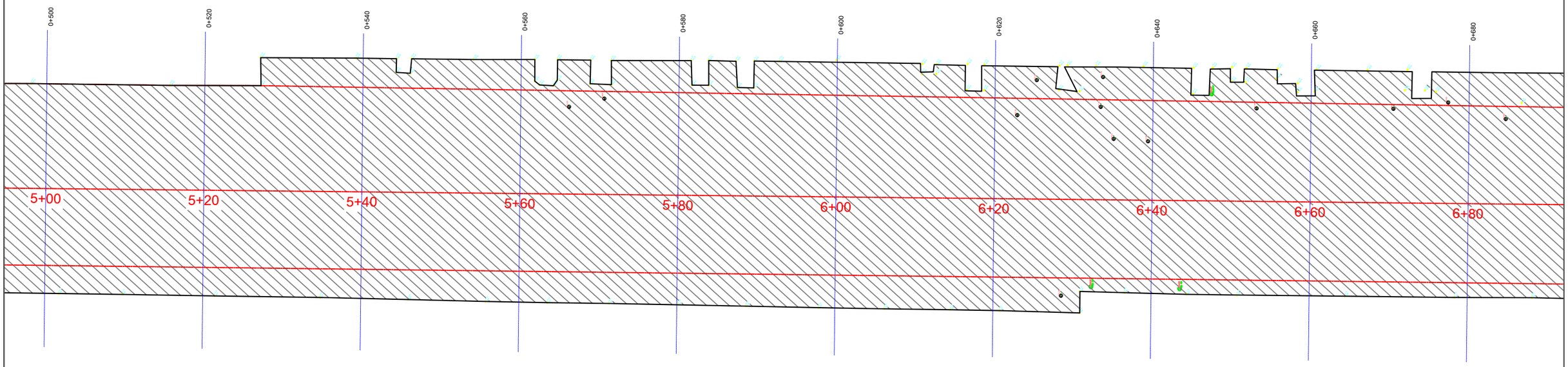


| | | | | | | | |
|---|---|---|---|---|---|---|---|
| | | | | | | Փռված հատակագիծ/Развернутый план | Թերթ |
| Փոփոխ. | Մասնակից | Թերթ | N փաստ. | Ստորագրութ. | Ամսաթիվ | **ՊԿ**5+00–**ՊԿ**6+80 U/M 1:500 | 4 |

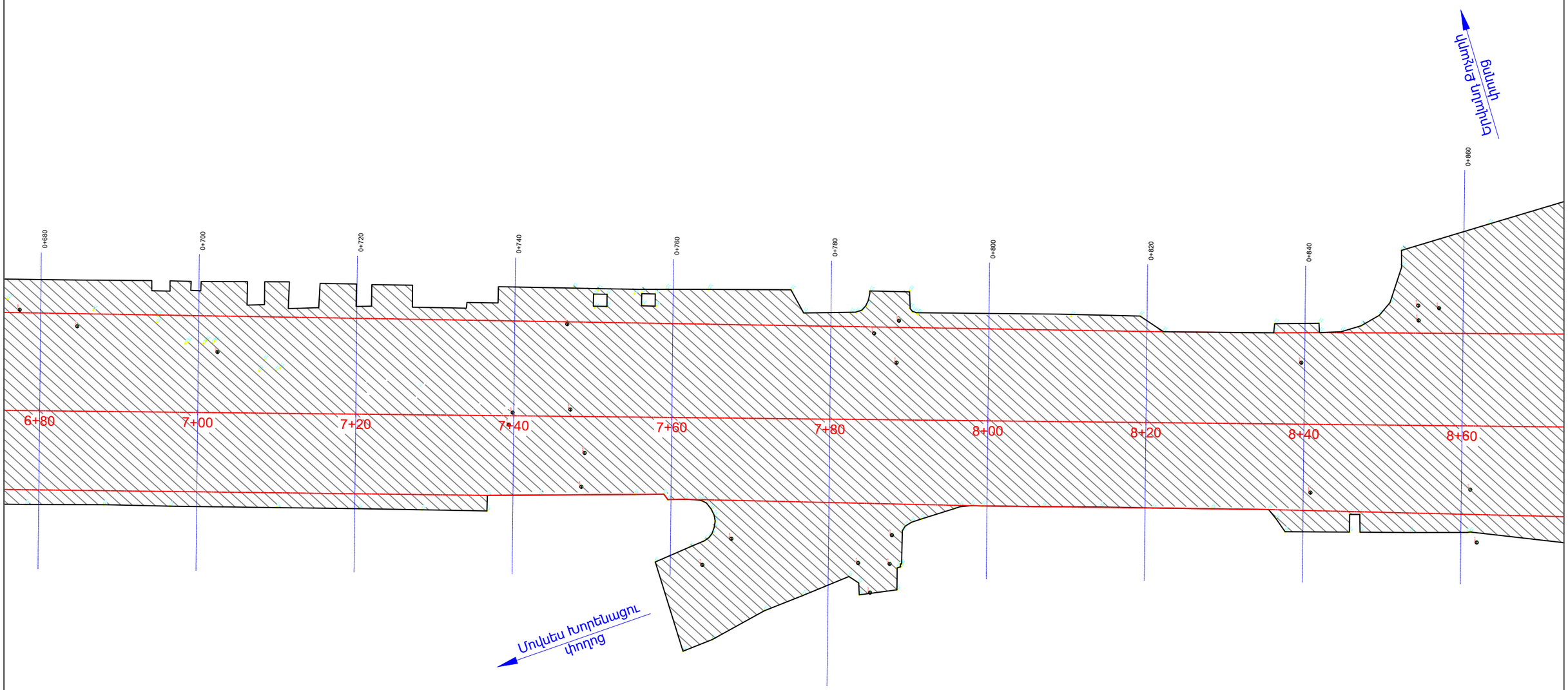


| | | | | | | |
|---|---|---|---|---|---|---|
| Փոփոխ. | Մասնակից | Թերթ | N փաստ. | Ստորագրութ. | Ամսաթիվ | Փռված հատակագիծ/Развернутый план<br>**ՊԿ**6+80–**ՊԿ**8+60<br>*Մ/M 1:500* |

| Թերթ |
|---|
| 5 |

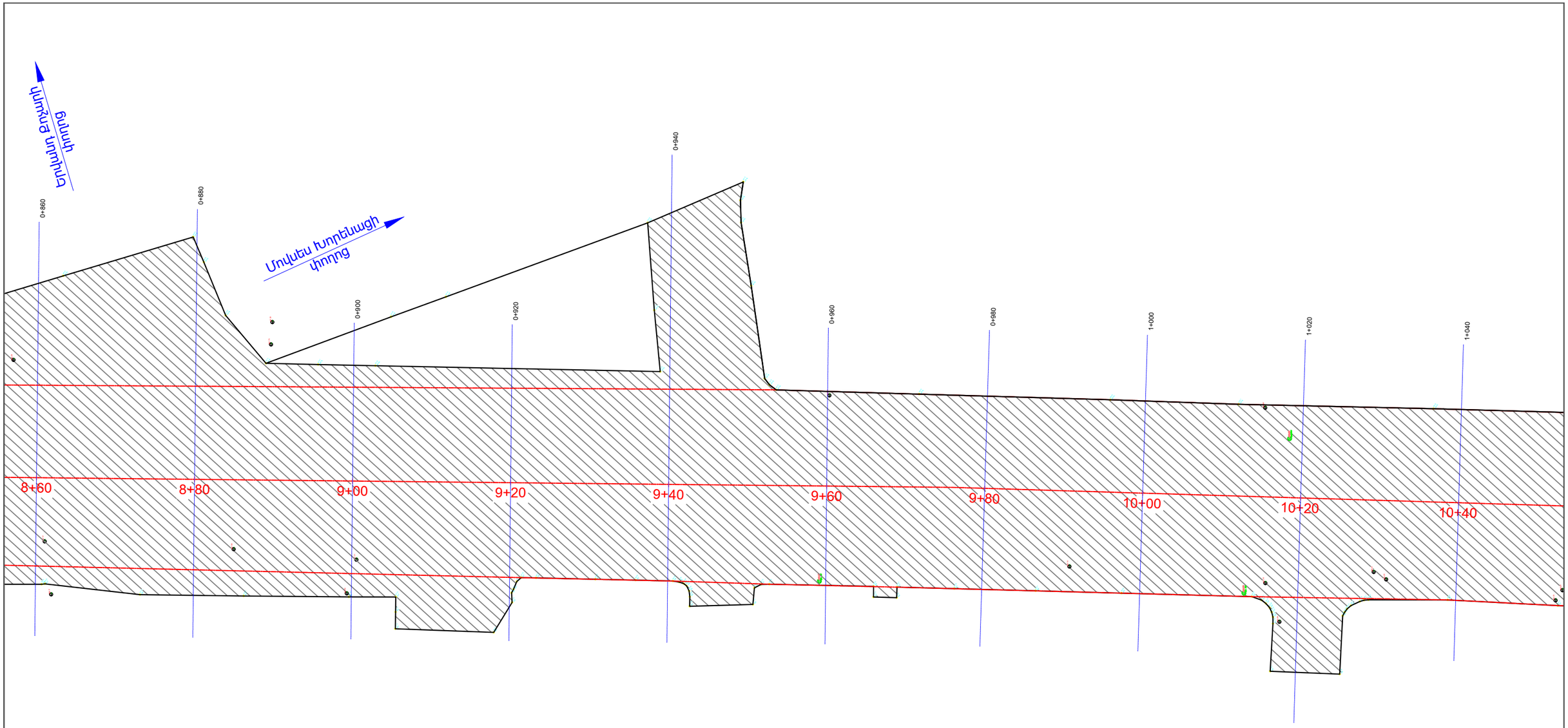


| | | | | | | | |
|---|---|---|---|---|---|---|---|
| | | | | | | Փռված հատակագիծ/Развернутый план<br>**ՊԿ**8+60–**ՊԿ**10+40 | Թերթ |
| Փոփոխ. | Մասնակից | Թերթ | N փաստ. | Ստորագրութ. | Ամսաթիվ | *Մ/M 1:500* | 6 |

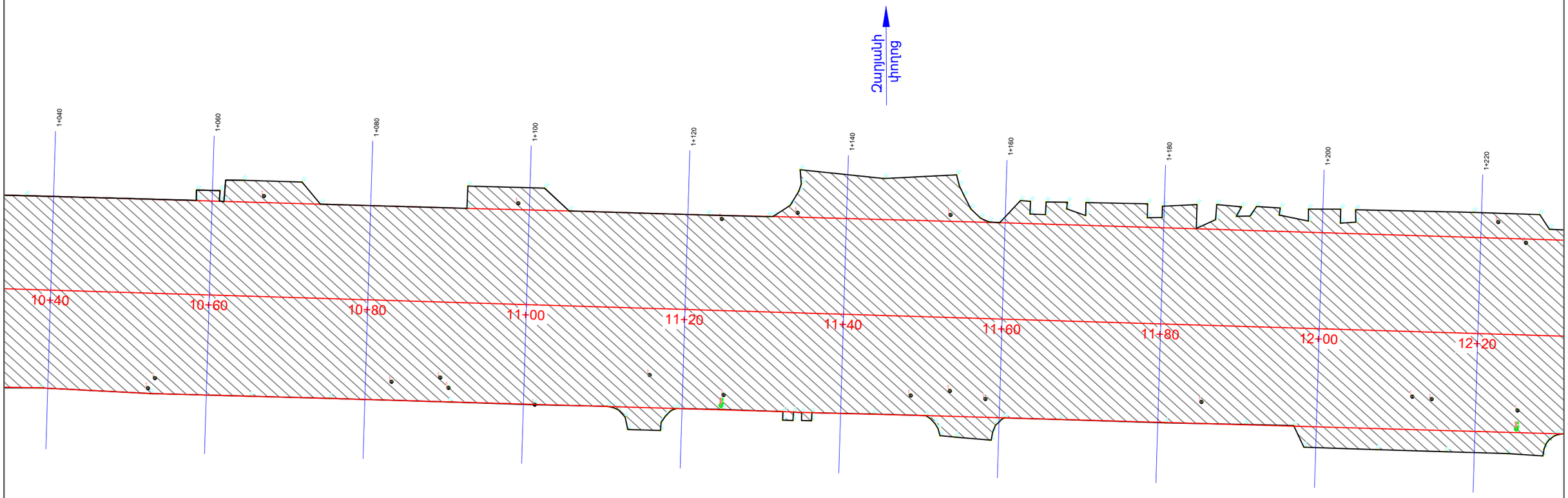


| | | | | | | | |
|---|---|---|---|---|---|---|---|
| | | | | | | Փռված հատակագիծ/Развернутый план<br>ՊԿ10+40–ՊԿ12+20<br>U/M 1:500 | Թերթ<br>7 |
| Փոփոխ. | Մասնակից | Թերթ | N փաստ. | Ստորագրութ. | Ամսաթիվ | | |

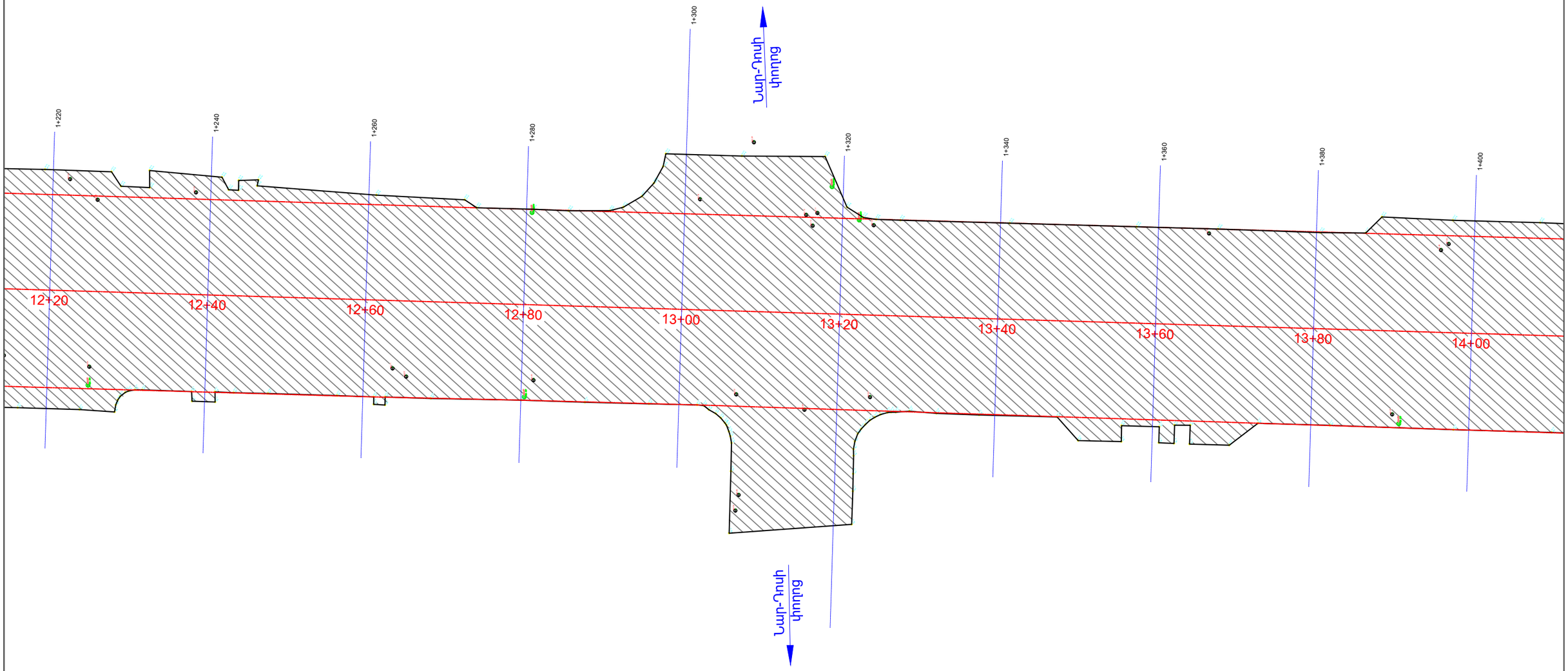


| | | | | | | | |
|---|---|---|---|---|---|---|---|
| | | | | | | Փռված հատակագիծ/Развернутый план<br>**ՊԿ**12+20–**ՊԿ**14+00<br>*Մ/M 1:500* | Թերթ<br>8 |
| Փոփոխ. | Մասնակից | Թերթ | N փաստ. | Ստորագրութ. | Ամսաթիվ | | |

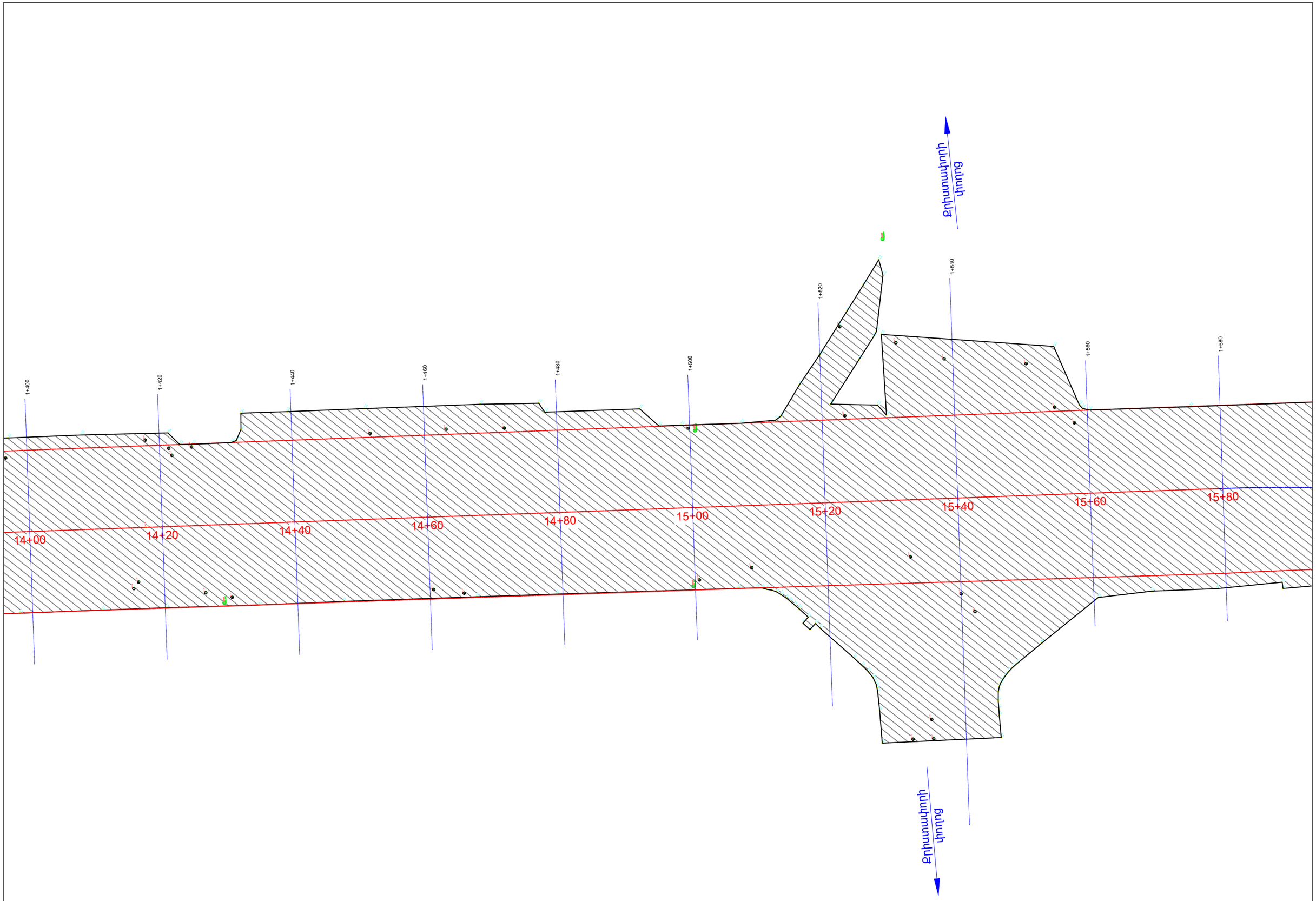


| | | | | | | | |
|---|---|---|---|---|---|---|---|
| | | | | | | Փռված հատակագիծ/Развернутый план<br>ՊԿ14+00–ՊԿ15+80<br>*Մ/M 1:500* | Թերթ<br>9 |
| Փոփոխ. | Մասնակից | Թերթ | N փաստ. | Ստորագրութ. | Ամսաթիվ | | |

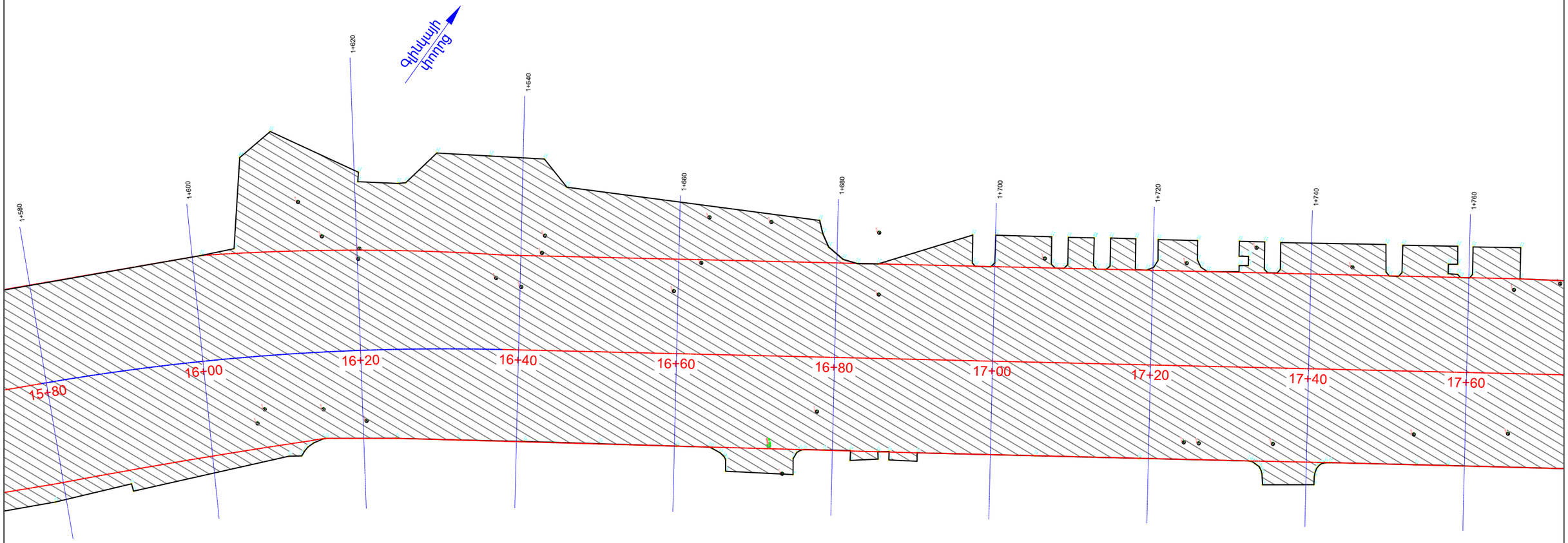


| | | | | | | |
|---|---|---|---|---|---|---|
| Փոփոխ. | Մասնակից | Թերթ | N փաստ. | Ստորագրութ. | Ամսաթիվ | Փռված հատակագիծ/Развернутый план<br>ՊԿ15+80–ՊԿ17+60<br>U/M 1:500 |

Թերթ 10

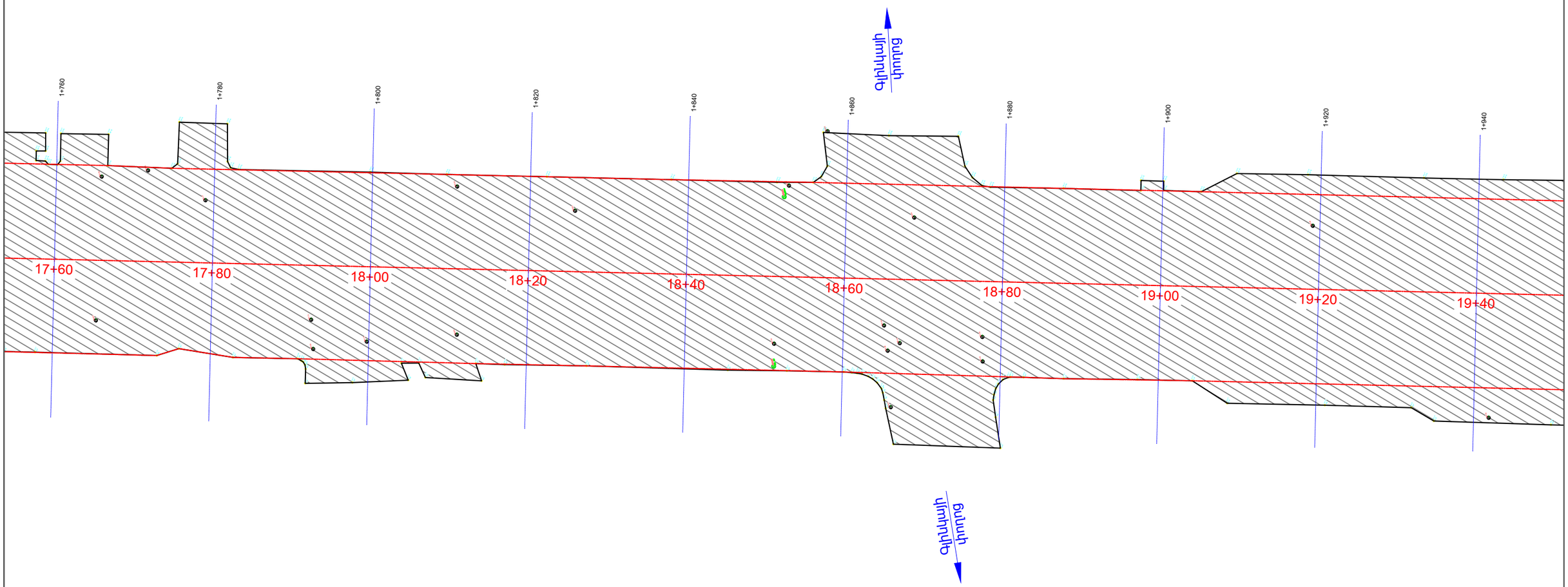


| | | | | | | | |
|---|---|---|---|---|---|---|---|
| | | | | | | Փռված հատակագիծ/Развернутый план<br>**ՊԿ**17+60–**ՊԿ**19+40<br>*Մ/M 1:500* | Թերթ<br>11 |
| Փոփոխ. | Մասնակից | Թերթ | N փաստ. | Ստորագրութ. | Ամսաթիվ | | |

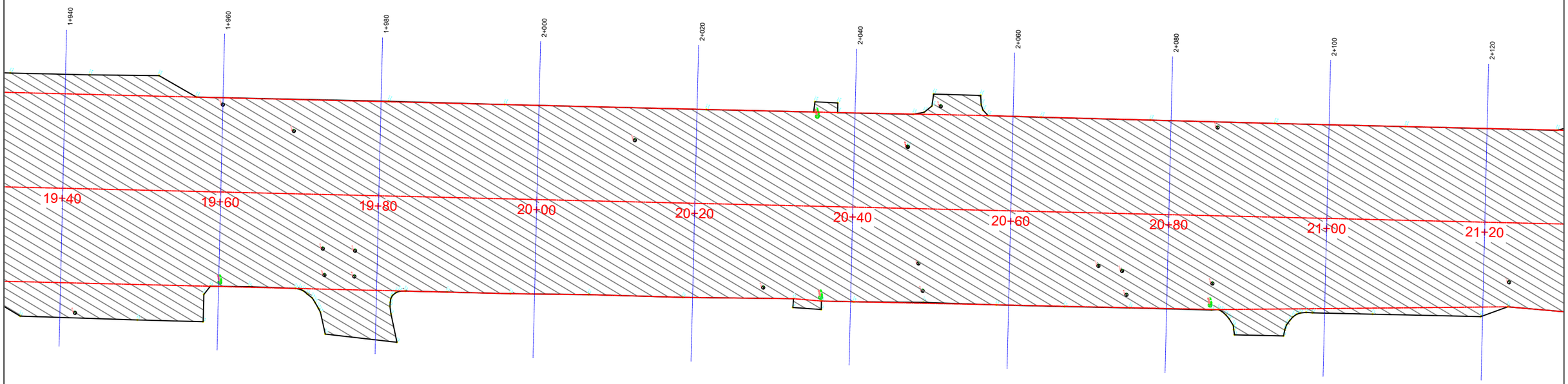


| | | | | | | |
|---|---|---|---|---|---|---|
| | | | | | | Փռված հատակագիծ/Развернутый план<br>**ՊԿ**19+40–**ՊԿ**21+20<br>*Մ/M 1:500* |
| Փոփոխ. | Մասնակից | Թերթ | N փաստ. | Ստորագրութ. | Ամսաթիվ | |

Թերթ 12

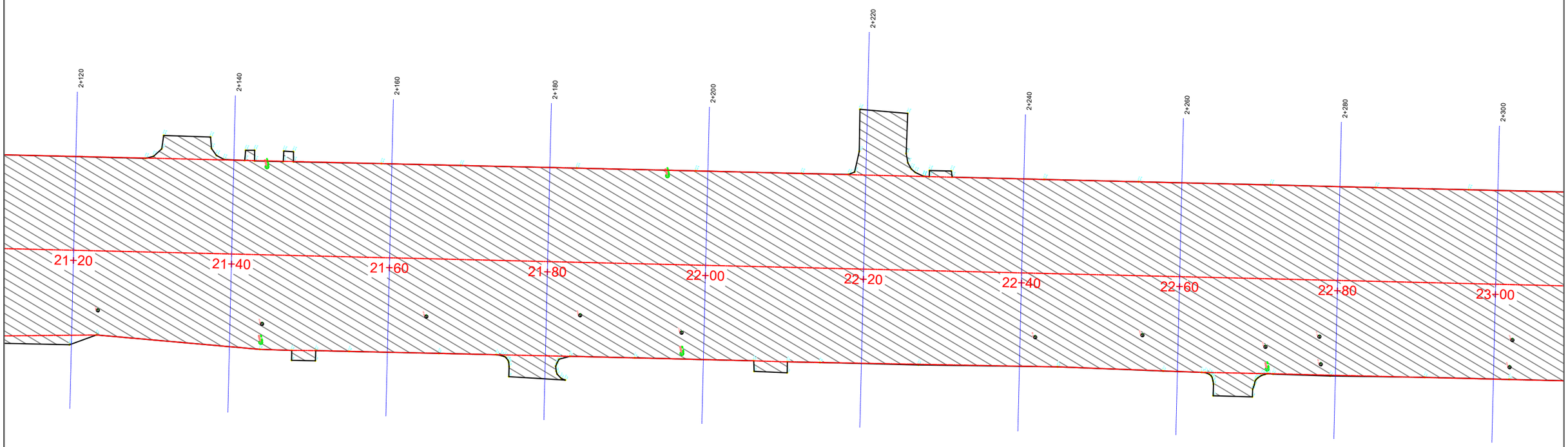


| | | | | | | | |
|---|---|---|---|---|---|---|---|
| | | | | | | Փռված հատակագիծ/Развернутый план<br>**ՊԿ**21+20– **ՊԿ**23+00<br>*U/M 1:500* | Թերթ |
| Փոփոխ. | Մասնակից | Թերթ | N փաստ. | Ստորագրութ. | Ամսաթիվ | | 13 |

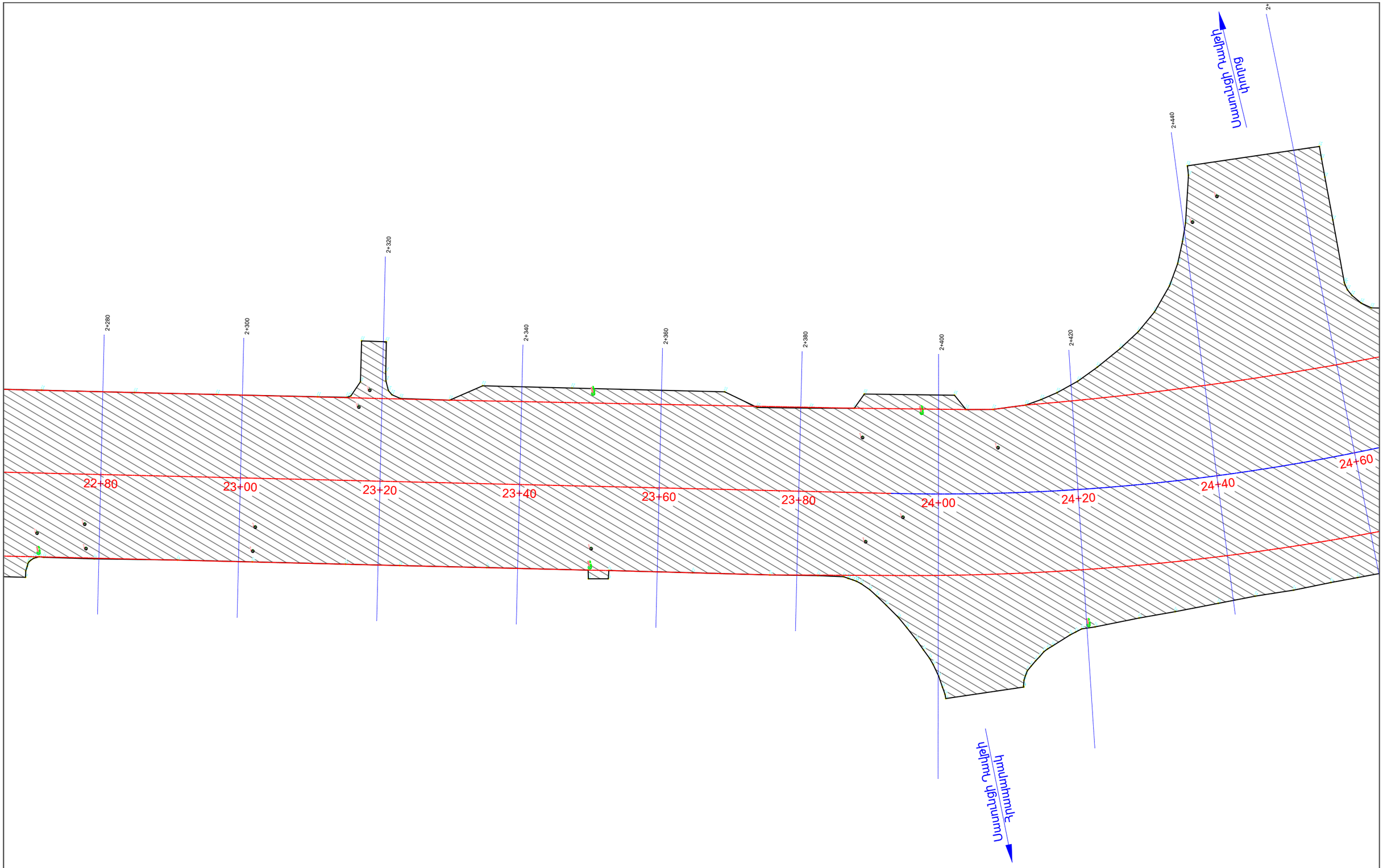


| | | | | | | |
|---|---|---|---|---|---|---|
| | | | | | | Փռված հատակագիծ/Развернутый план<br>ՊԿ23+00– ՊԿ24+60<br>U/M 1:500 |
| Փոփոխ. | Մասնակից | Թերթ | N փաստ. | Ստորագրութ. | Ամսաթիվ | |

Թերթ 14

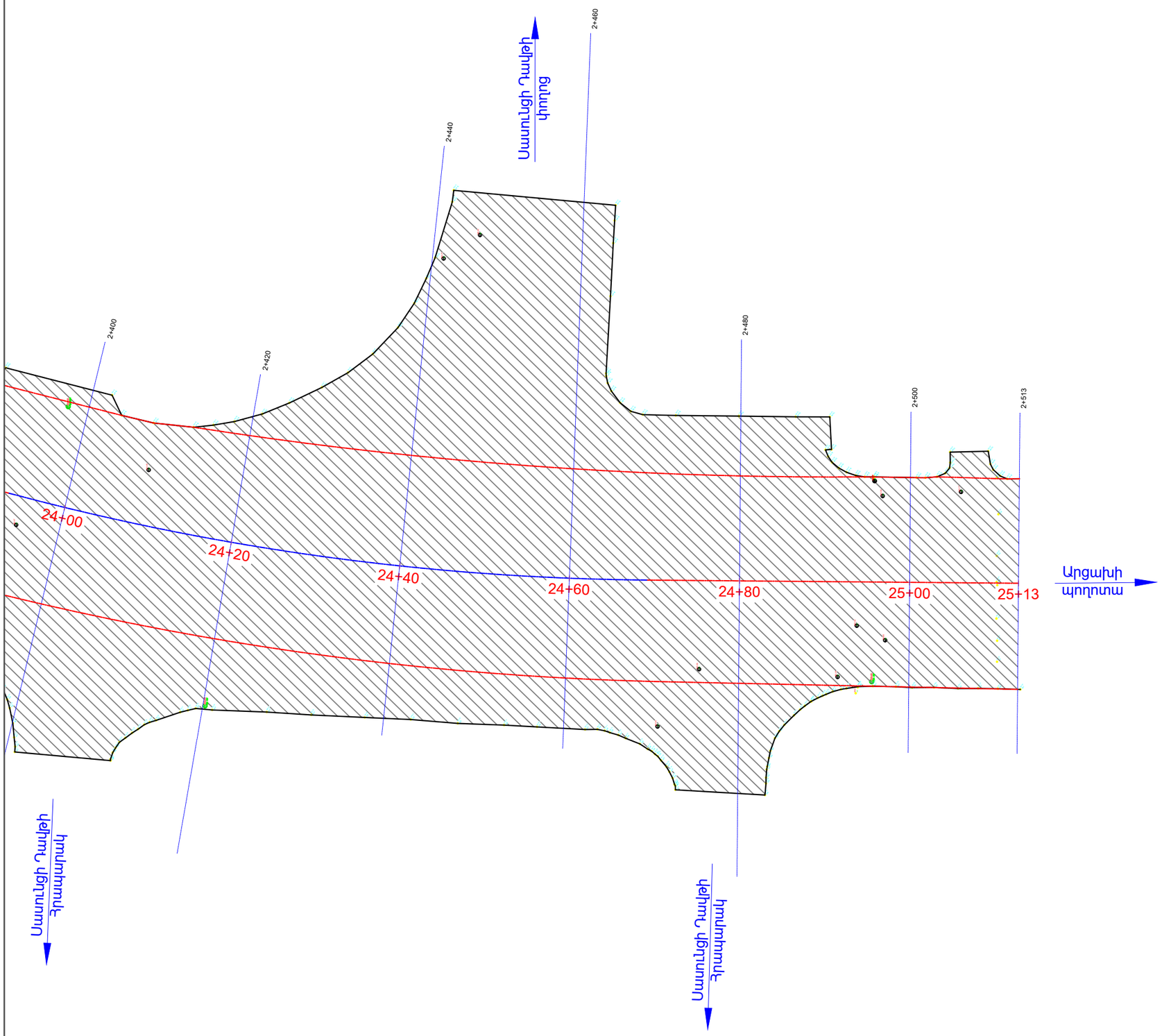


| | | | | | | |
|---|---|---|---|---|---|---|
| | | | | | | Փռված հատակագիծ/Развернутый план<br>**ՊԿ**24+60–**ՊԿ**25+13<br>*Մ/M 1:500* |
| Փոփոխ. | Մասնակից | Թերթ | N փաստ. | Ստորագրութ. | Ամսաթիվ | |

Թերթ 15